Dimensioni ***Dimensions***

ZP 3 ... 4P ...

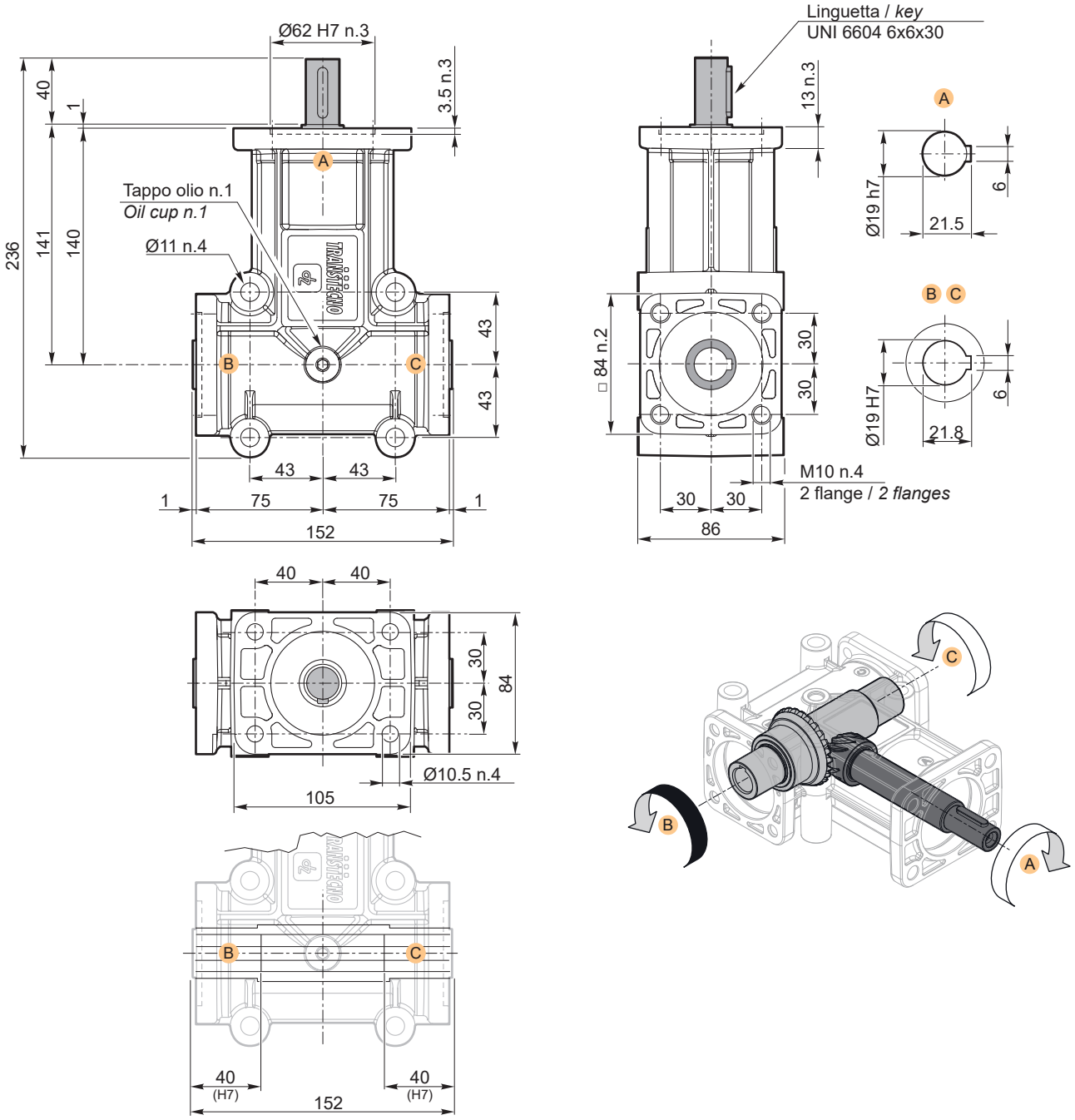

i	Code	Kg
1	ZP 311 4P 3V	4.5
2	ZP 313 4P 3V	
3	ZP 315 4P 3V	

Le sedi linguetta negli alberi cavi come negli alberi maschi possono assumere qualsiasi posizione angolare.

The keyway in hollow shafts as in solid shafts can assume any angular position.