

Dimensioni ***Dimensions***

ZP 31 4P 3V

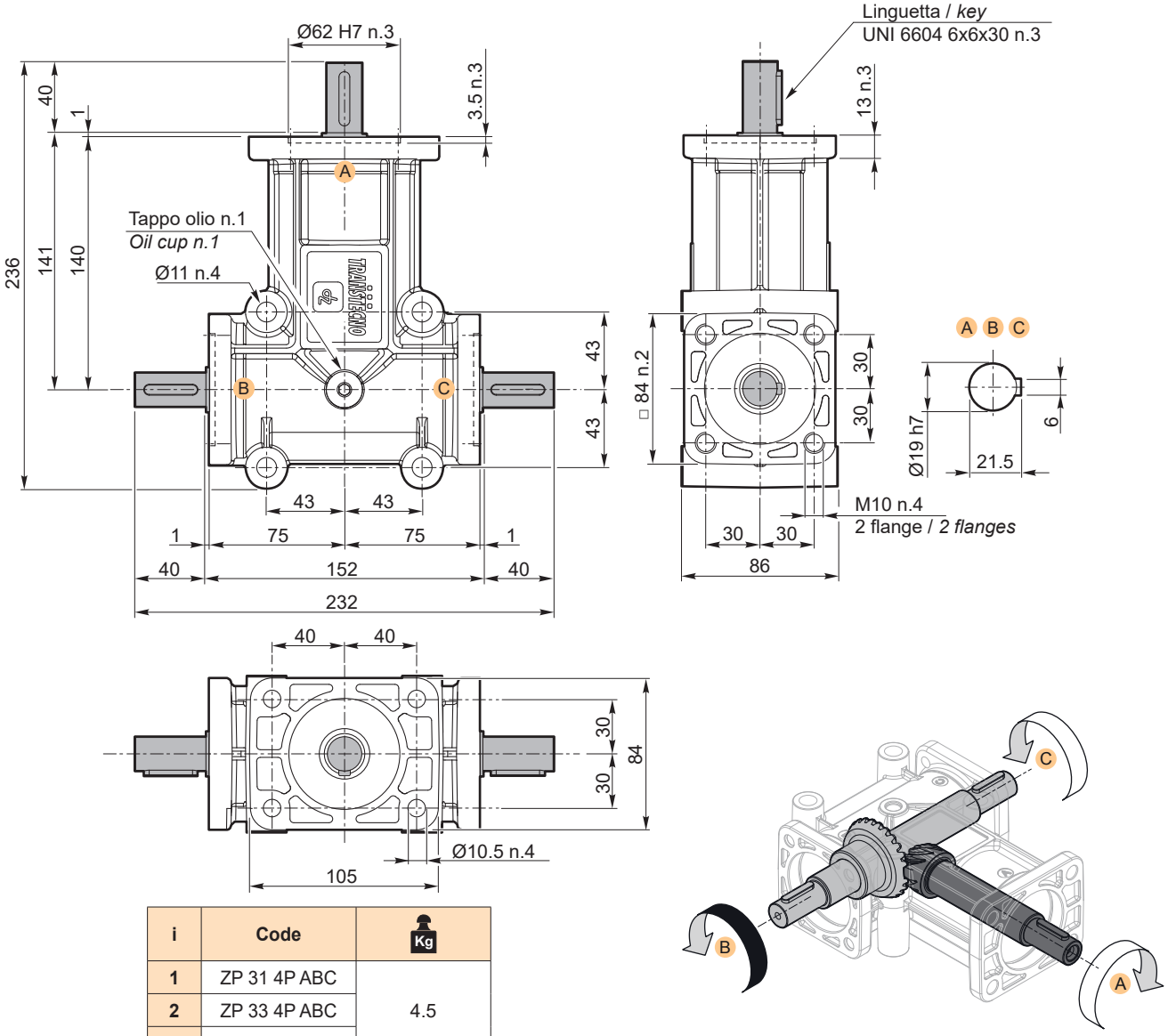

i	Code	Kg
1	ZP 31 4P ABC	4.5
2	ZP 33 4P ABC	
3	ZP 35 4P ABC	

Le sedi linguetta negli alberi cavi come negli alberi maschi possono assumere qualsiasi posizione angolare.

The keyway in hollow shafts as in solid shafts can assume any angular position.

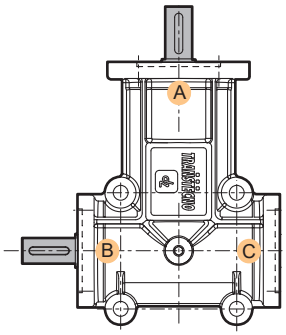

i	Code	Kg
1	ZP 30 S 4P AB	4.5
2	ZP 32 S 4P AB	
3	ZP 34 S 4P AB	

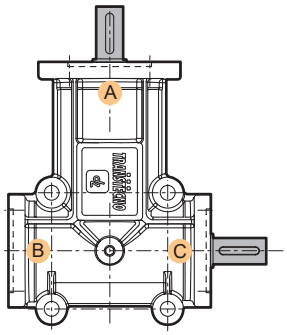

i	Code	Kg
1	ZP 30 FS 4P AC	4.5
2	ZP 32 FS 4P AC	
3	ZP 34 FS 4P AC	