

Dimensioni ***Dimensions***

ZP 2 ... 4P ...

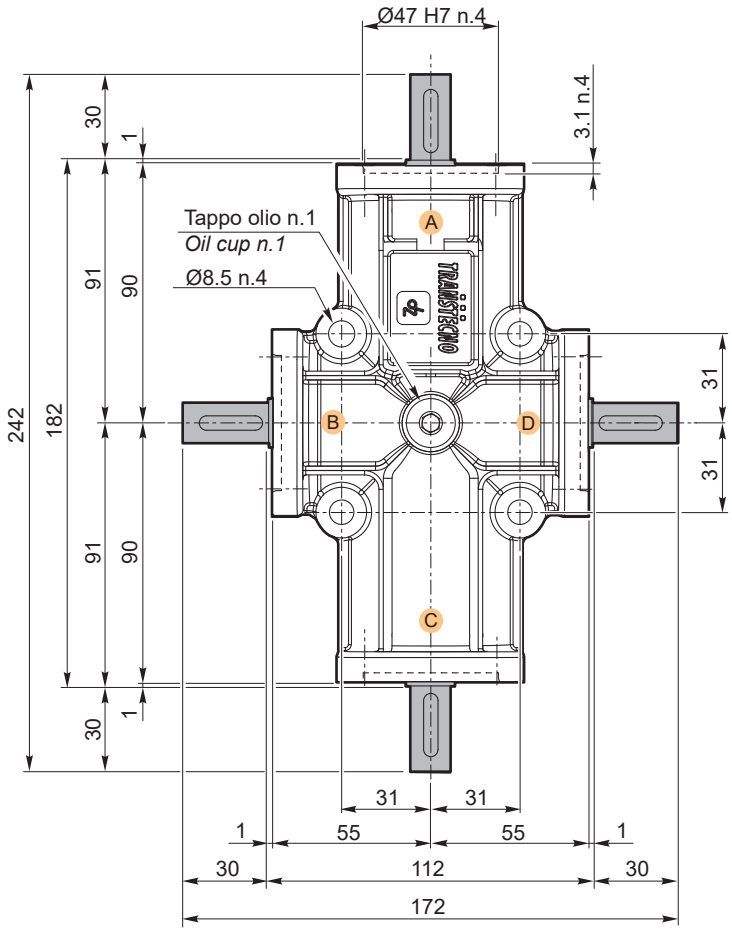

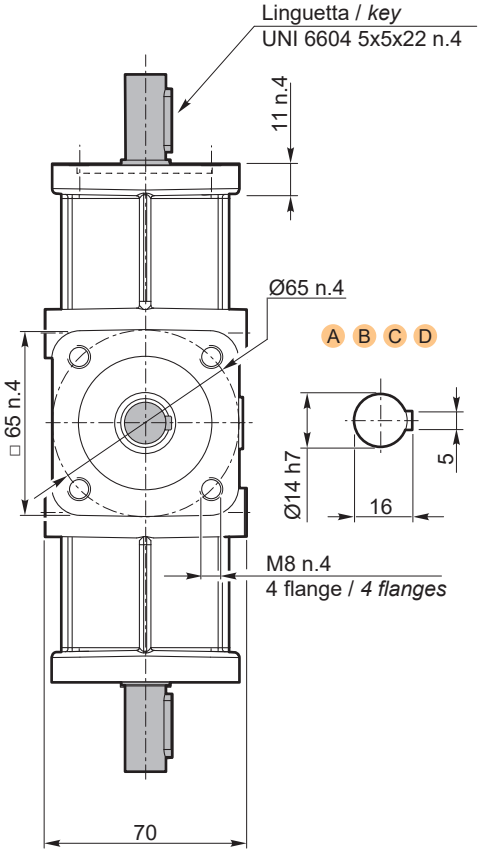

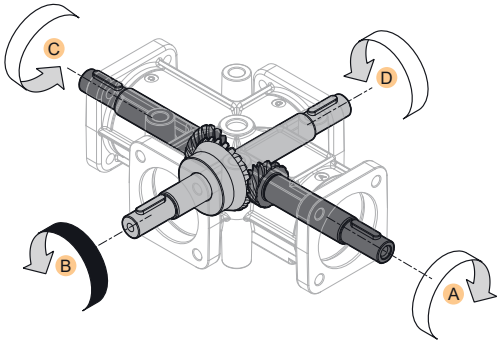

i	Code	Kg
1	ZP 211 4P ABCD	3.2
2	ZP 213 4P ABCD	
3	ZP 215 4P ABCD	

Le sedi linguetta negli alberi cavi come negli alberi maschi possono assumere qualsiasi posizione angolare.

The keyway in hollow shafts as in solid shafts can assume any angular position.

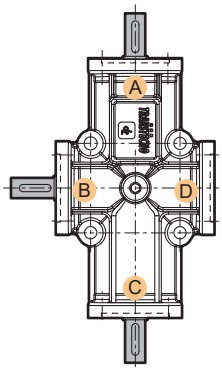

i	Code	Kg
1	ZP 220 S 4P ABC	3.2
2	ZP 222 S 4P ABC	
3	ZP 224 S 4P ABC	

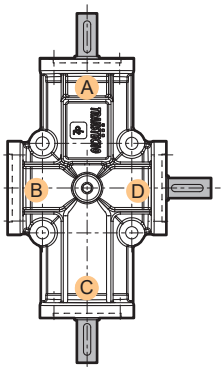

i	Code	Kg
1	ZP 220 FS 4P ACD	3.2
2	ZP 222 FS 4P ACD	
3	ZP 224 FS 4P ACD	