Dimensioni ***Dimensions***

ZP 21... 4P 3V

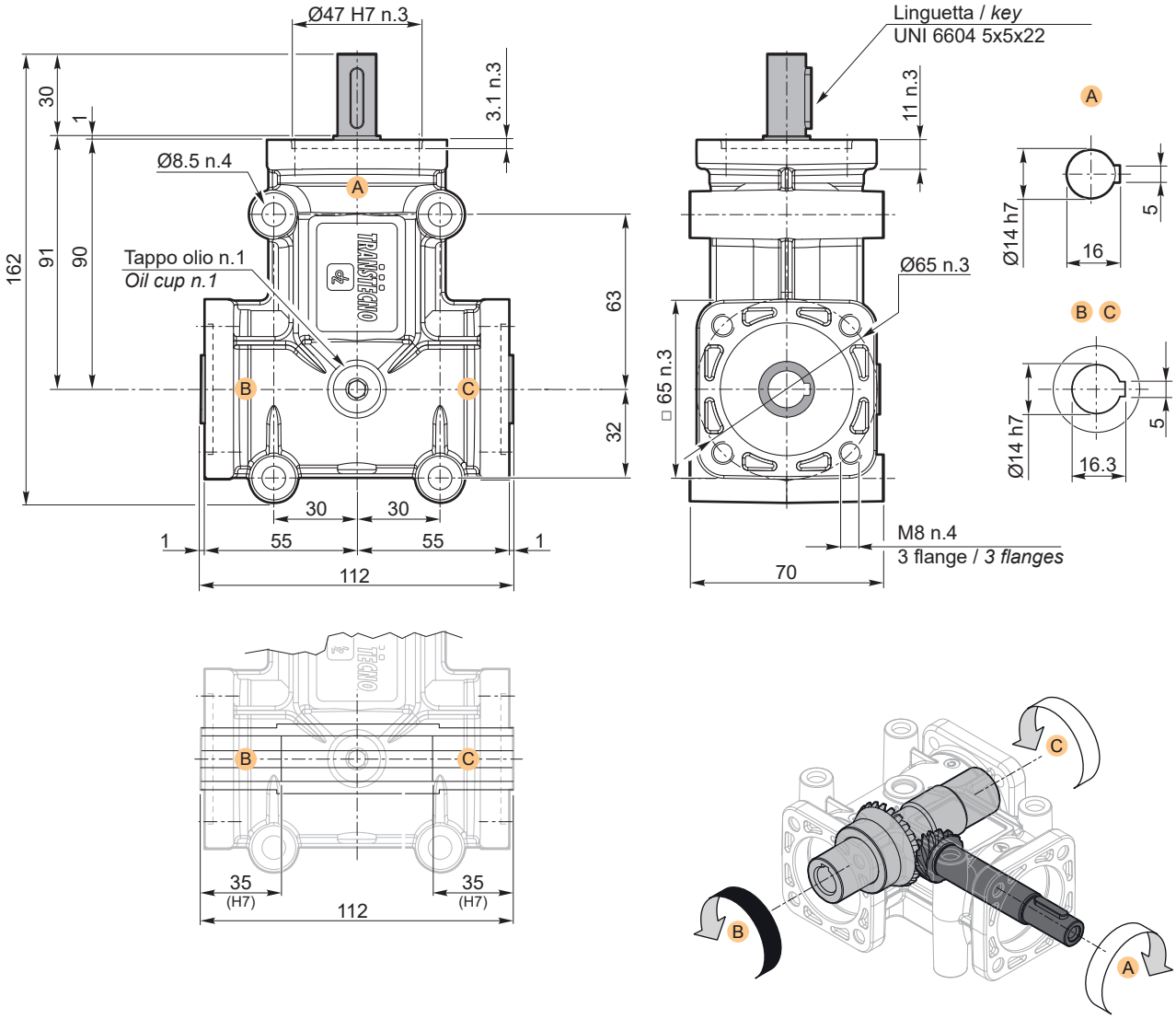

i	Code	Kg
1	ZP 211 4P 3V	2.0
2	ZP 213 4P 3V	
3	ZP 215 4P 3V	

Le sedi linguetta negli alberi cavi come negli alberi maschi possono assumere qualsiasi posizione angolare.

The keyway in hollow shafts as in solid shafts can assume any angular position.