Dimensioni ***Dimensions***

DZ 4 ... 3F ...

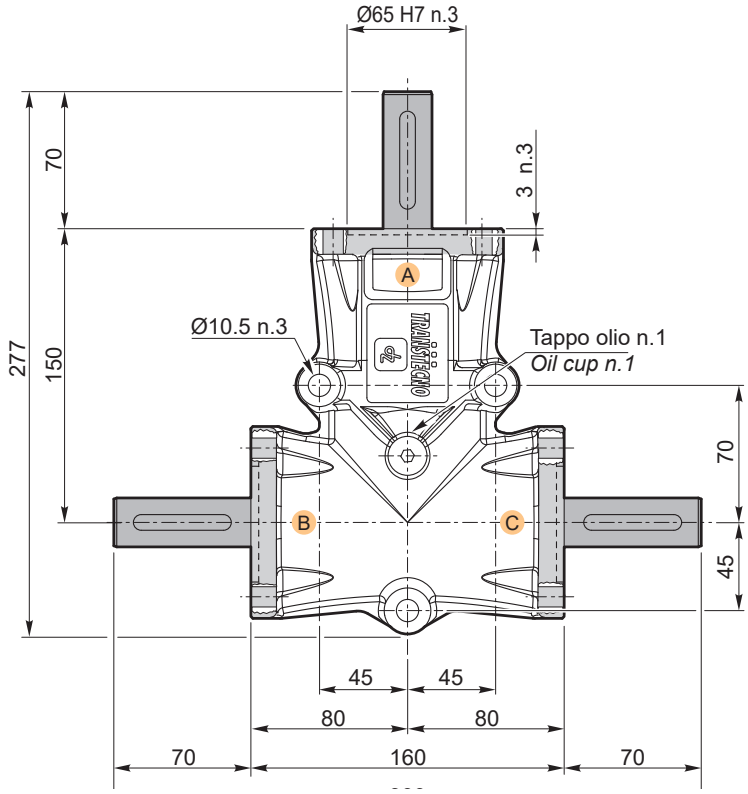

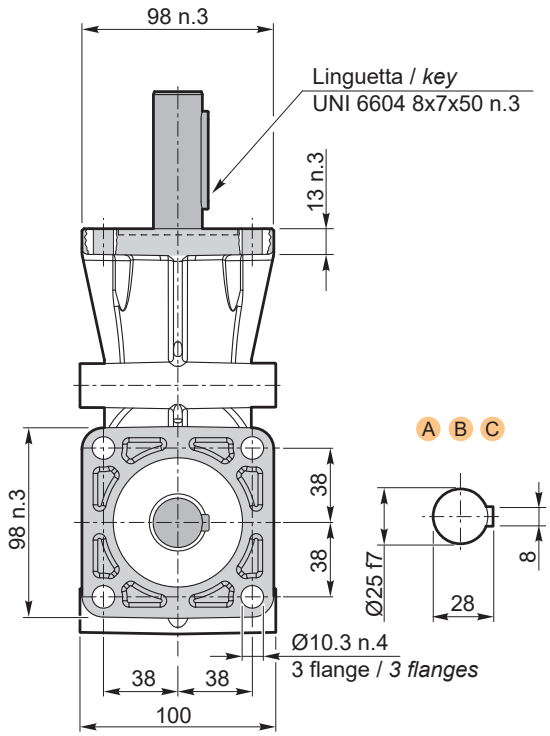

i	Code	Kg
1	DZ 41 3F ABC	5.8
2	DZ 43 3F ABC	

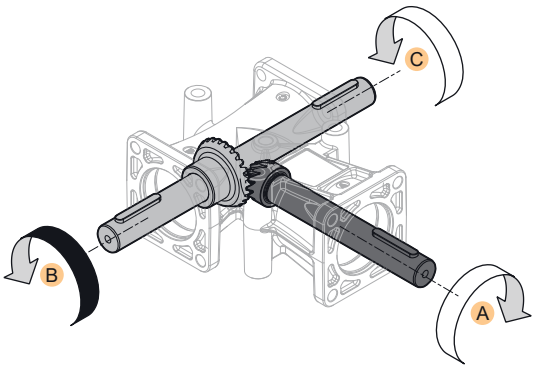

Le sedi linguetta negli alberi cavi come negli alberi maschi possono assumere qualsiasi posizione angolare.

The keyways in hollow shafts as in solid shafts can assume any angular position.

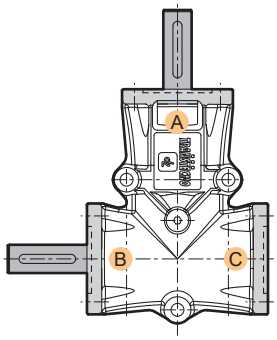

i	Code	Kg
1	DZ 40 S 3F AB	5.5
2	DZ 42 S 3F AB	

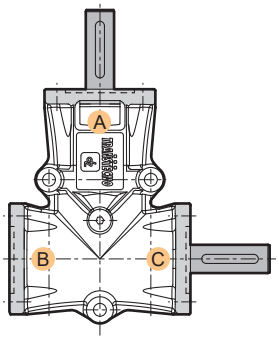

i	Code	Kg
1	DZ 40 FS 3F AC	5.5
2	DZ 42 FS 3F AC	