

Dimensioni ***Dimensions***

DZ 3 ... 3F ... albero cavo / *hollow shaft*

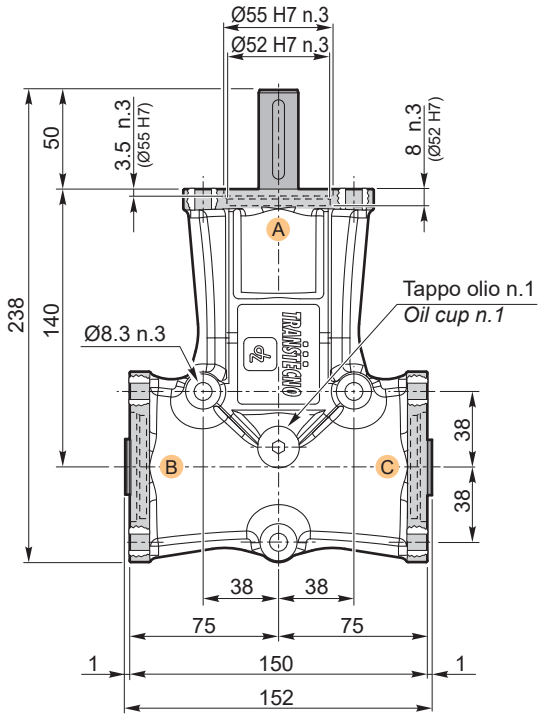

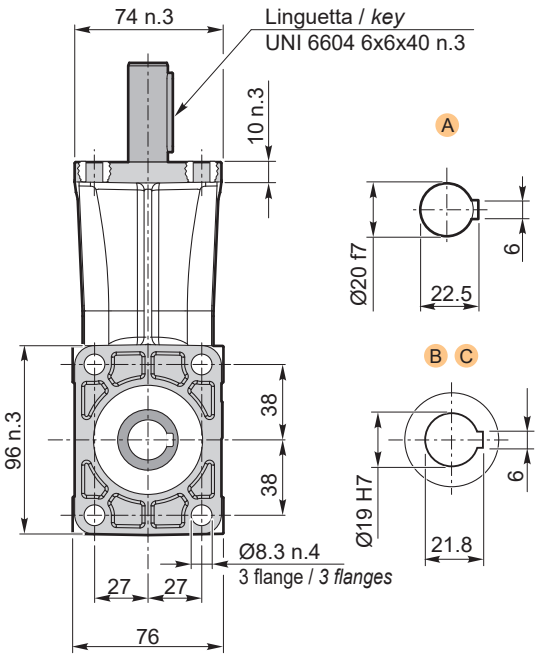

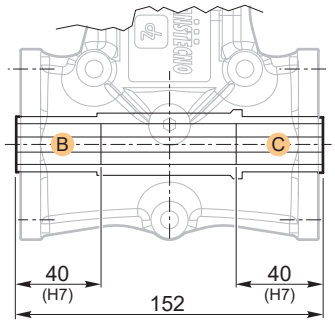

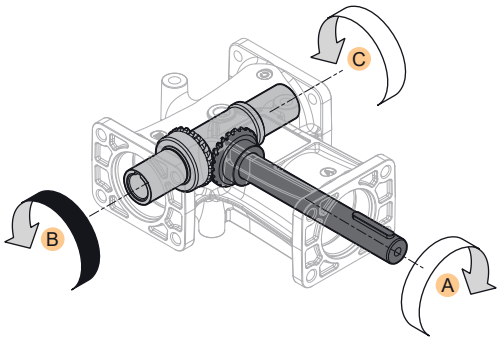

Le sedi linguetta negli alberi cavi come negli alberi maschi possono assumere qualsiasi posizione angolare.

The keyways in hollow shafts as in solid shafts can assume any angular position.

i	Code	Kg
1	DZ 311 3F ABC	3.3