Dimensioni ***Dimensions***

DZ 3 ... 3F ...

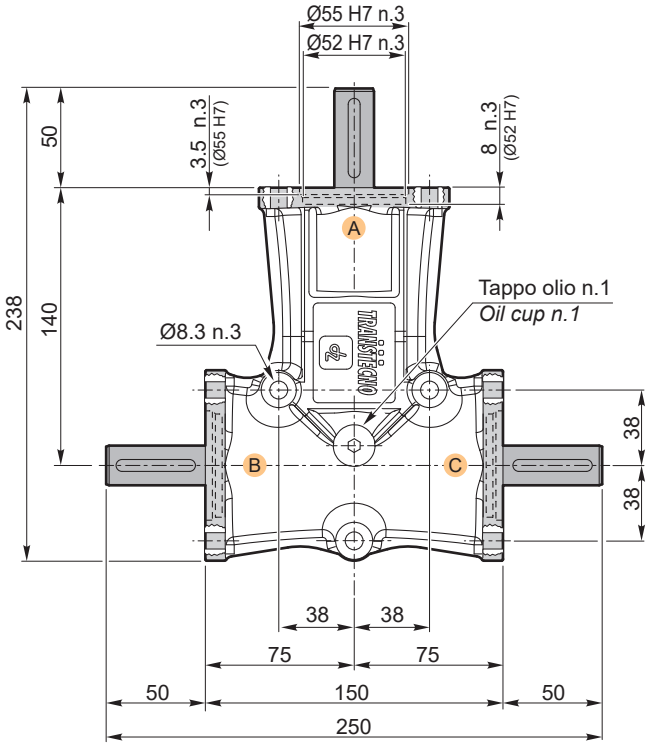

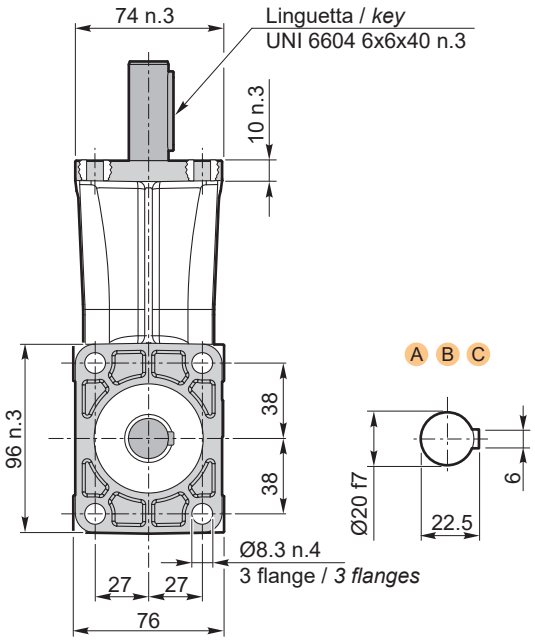

i	Code	Kg
1	DZ 31 3F ABC	3.5
2	DZ 33 3F ABC	

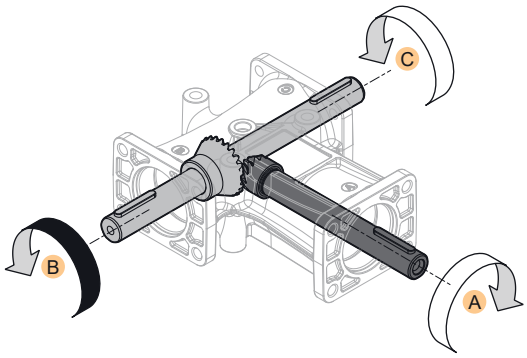

Le sedi linguetta negli alberi cavi come negli alberi maschi possono assumere qualsiasi posizione angolare.

The keyways in hollow shafts as in solid shafts can assume any angular position.

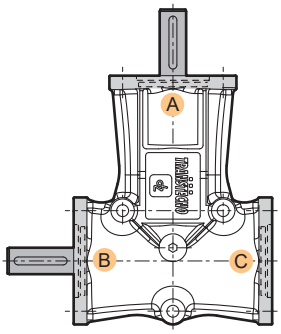

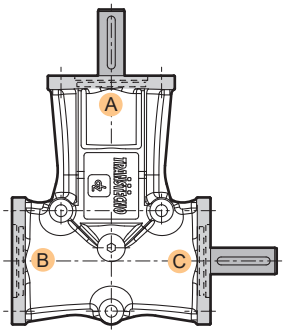

i	Code	Kg
1	DZ 30 S 3F AB	3.4
2	DZ 32 S 3F AB	

i	Code	Kg
1	DZ 30 FS 3F AC	3.4
2	DZ 32 FS 3F AC	