

Dimensioni ***Dimensions***

DZ 2 ... 3F ...

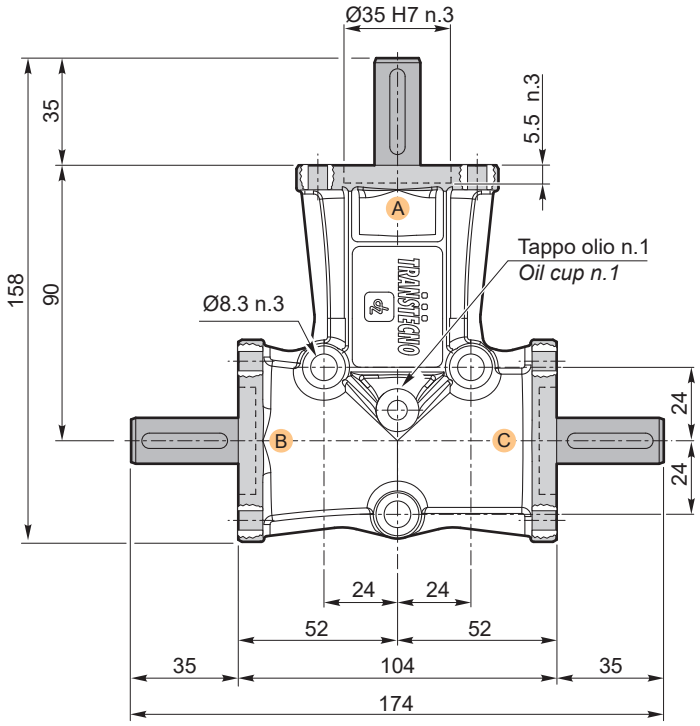

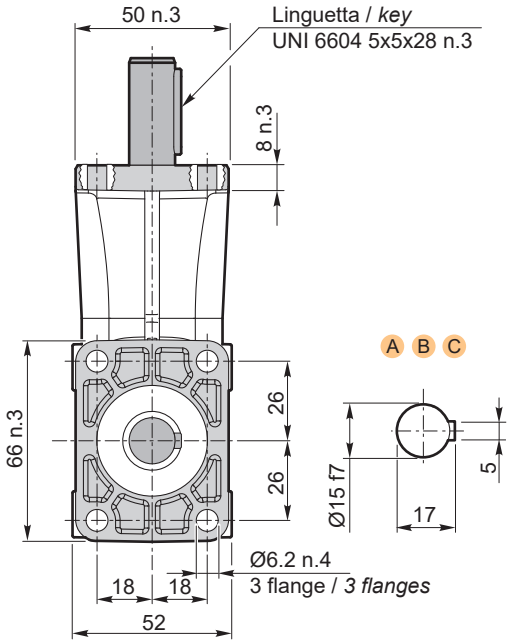

i	Code	Kg
1	DZ 21 3F ABC	1.2
2	DZ 23 3F ABC	

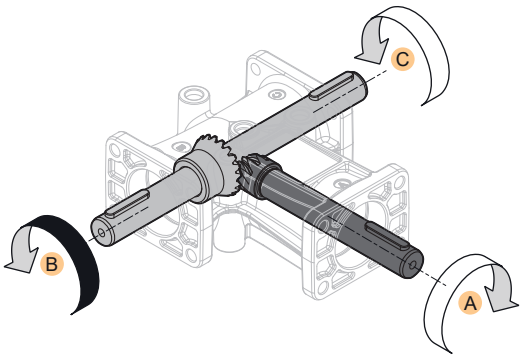

Le sedi linguetta negli alberi cavi come negli alberi maschi possono assumere qualsiasi posizione angolare.

The keyways in hollow shafts as in solid shafts can assume any angular position.

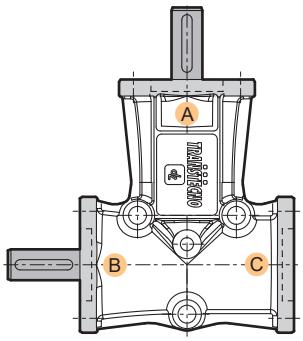

i	Code	Kg
1	DZ 20 S 3F AB	1.1
2	DZ 22 S 3F AB	

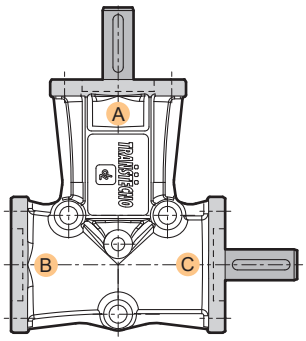

i	Code	Kg
1	DZ 20 FS 3F AC	1.1
2	DZ 22 FS 3F AC	