Dimensioni ***Dimensions***

DZ 2 ... 2F ...

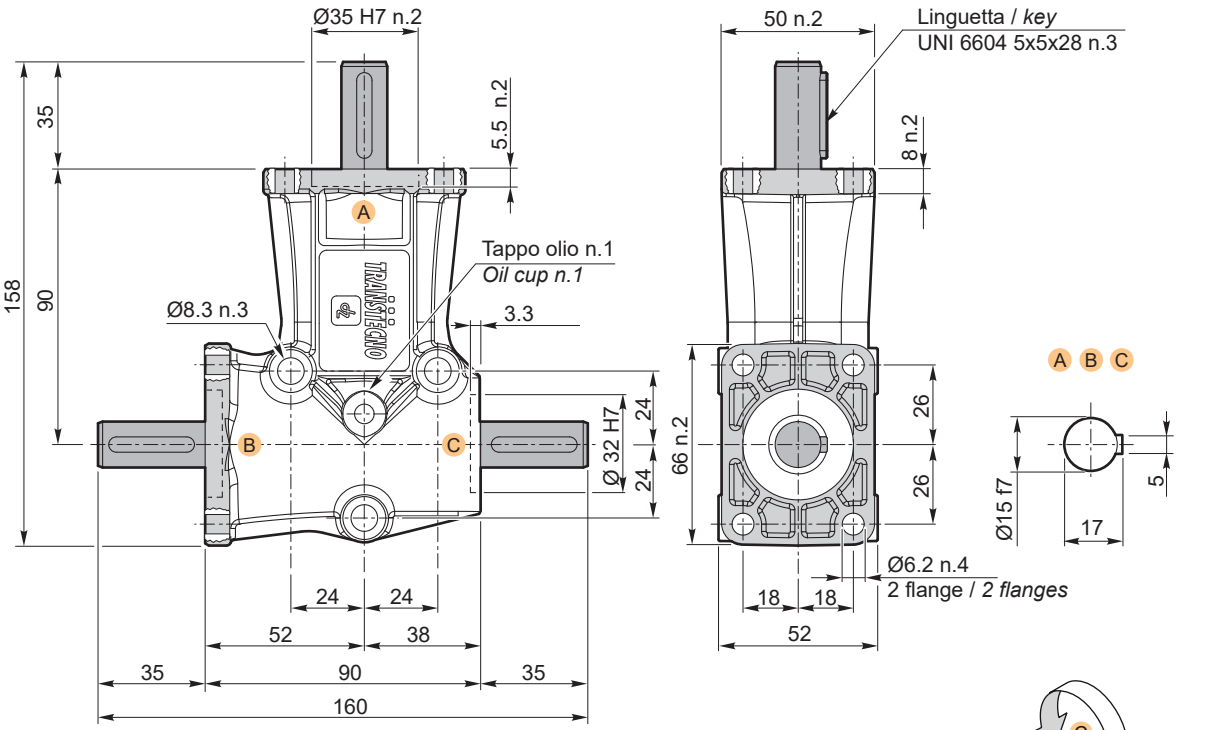

i	Code	Kg
1	DZ 21 2F ABC	1.2
2	DZ 23 2F ABC	

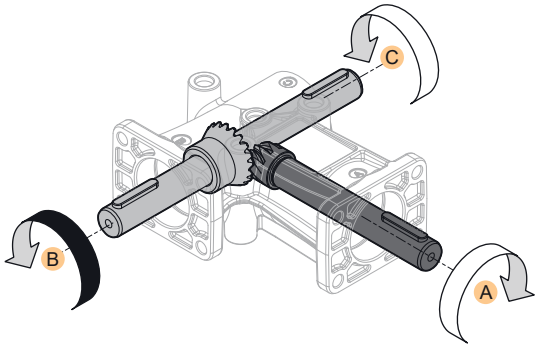

Le sedi linguetta negli alberi cavi come negli alberi maschi possono assumere qualsiasi posizione angolare.

The keyways in hollow shafts as in solid shafts can assume any angular position.

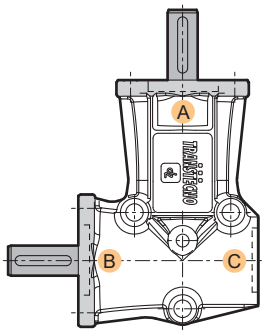

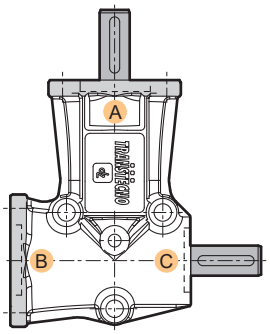

i	Code	Kg
1	DZ 20 S 2F AB	1.1
2	DZ 22 S 2F AB	

i	Code	Kg
1	DZ 20 FS 2F AC	1.1
2	DZ 22 FS 2F AC	