

Dimensioni — *Dimensions*

BBIS 903 BC...

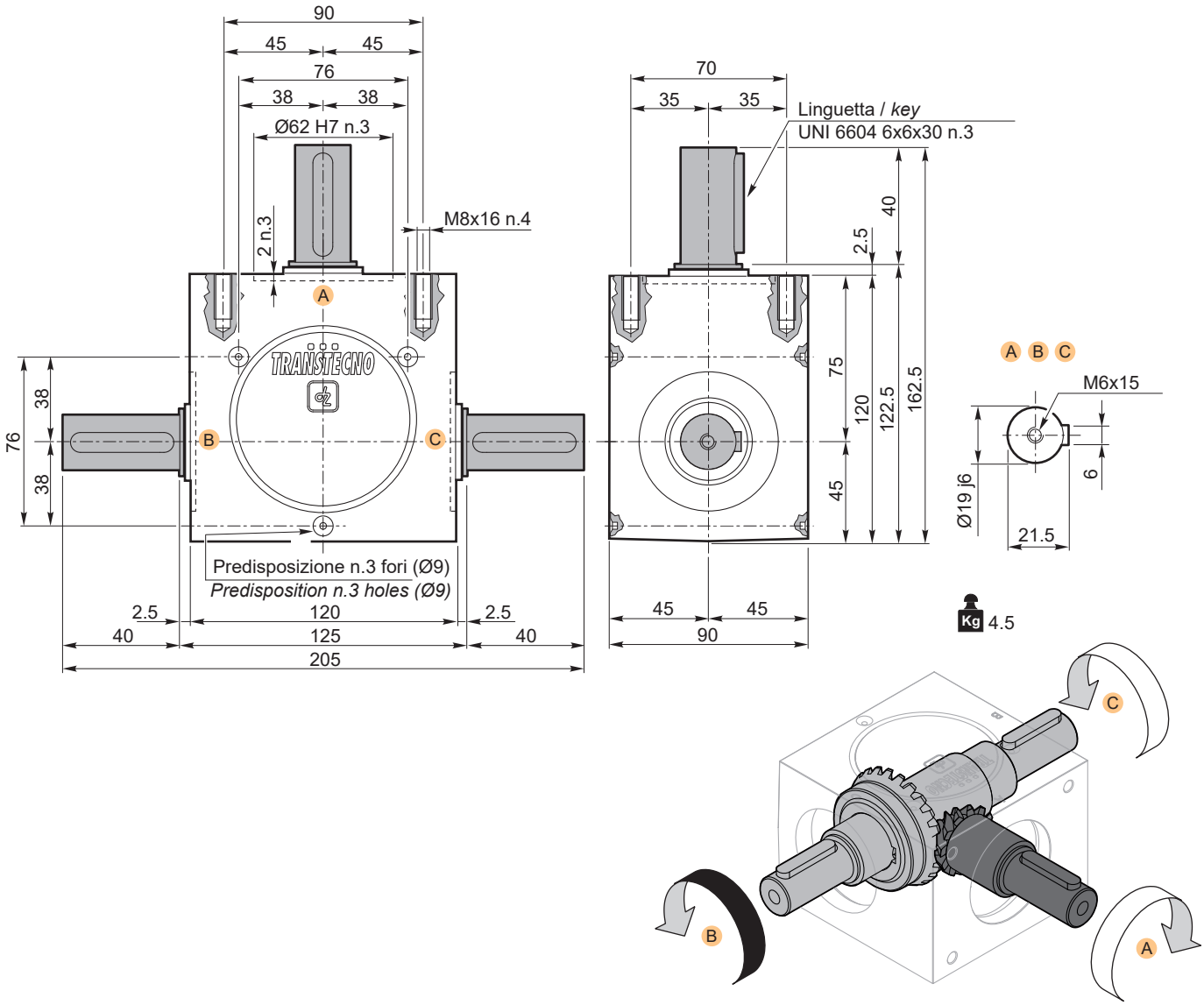

Le sedi linguetta negli alberi cavi come negli alberi maschi possono assumere qualsiasi posizione angolare.

The keyways in hollow shafts as in solid shafts can assume any angular position.

Versione — *Version*

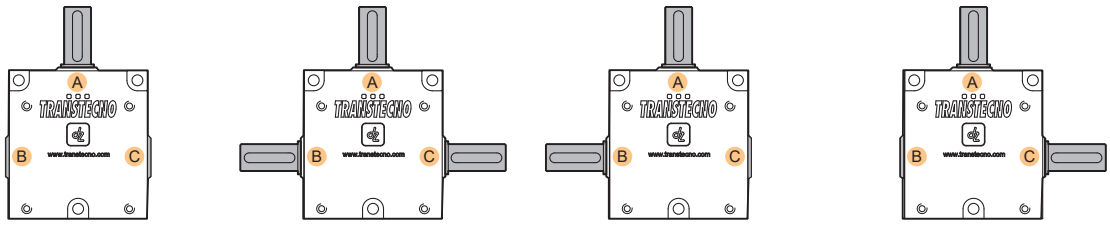

BBIS..3U.. BBIS..3BC.. BBIS..3B.. BBIS..3C..

i	Code
1	BBIS903U10 TTN

i	Code
1	BBIS903BC10 TTN

i	Code
1	BBIS903B10 TTN

i	Code
1	BBIS903C10 TTN