Dimensioni — *Dimensions*

BB 903 U...

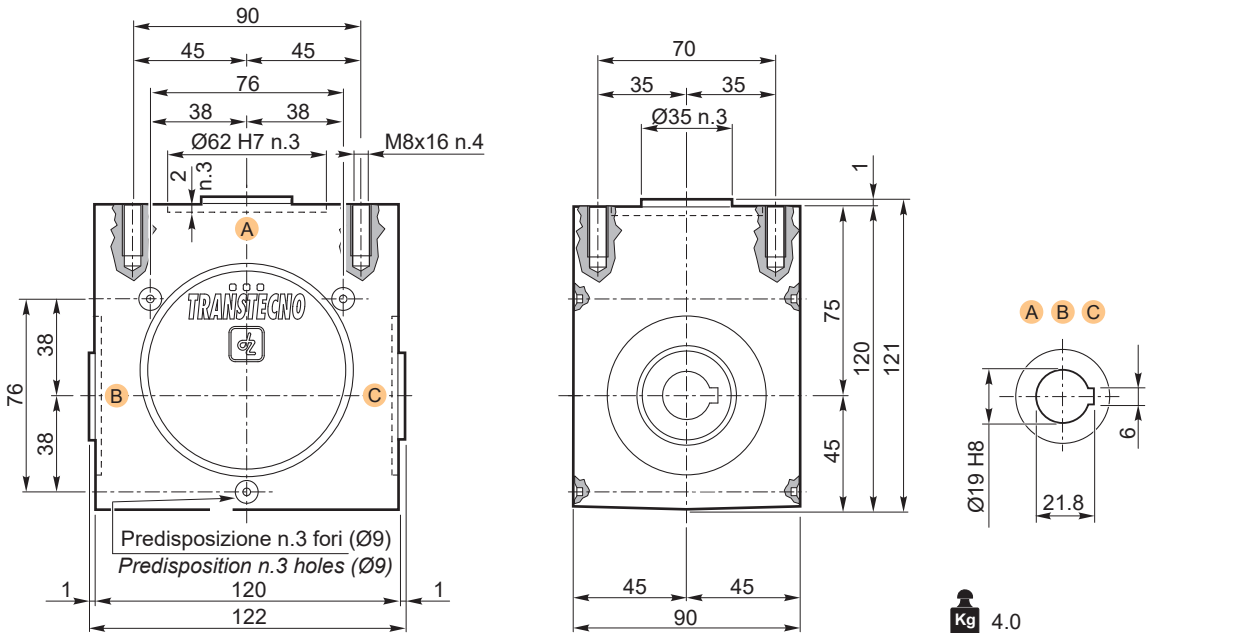

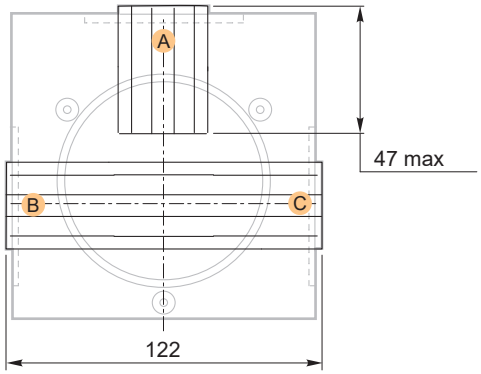

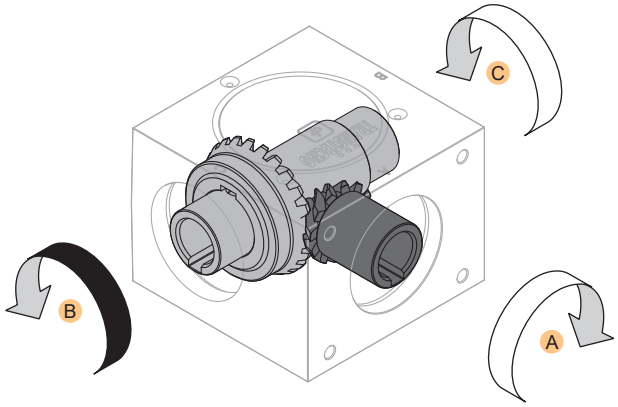

Le sedi linguetta negli alberi cavi come negli alberi maschi possono assumere qualsiasi posizione angolare.

The keyways in hollow shafts as in solid shafts can assume any angular position.

Versione — *Version*

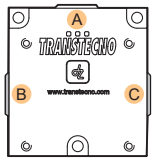

BB..3U..

i	Code
1	BB903U10 TTN

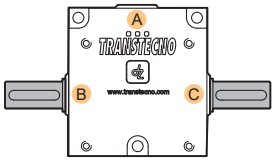

BB..3BC..

i	Code
1	BB903BC10 TTN

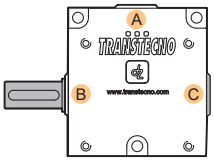

BB..3B..

i	Code
1	BB903B10 TTN

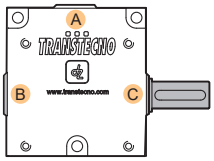

BB..3C..

i	Code
1	BB903C10 TTN