РС 63

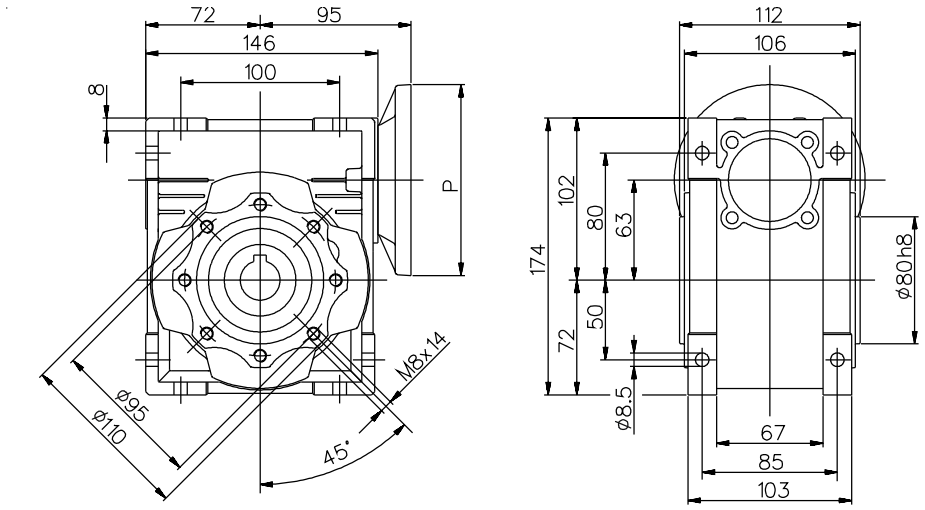

Размеры бокового фланца

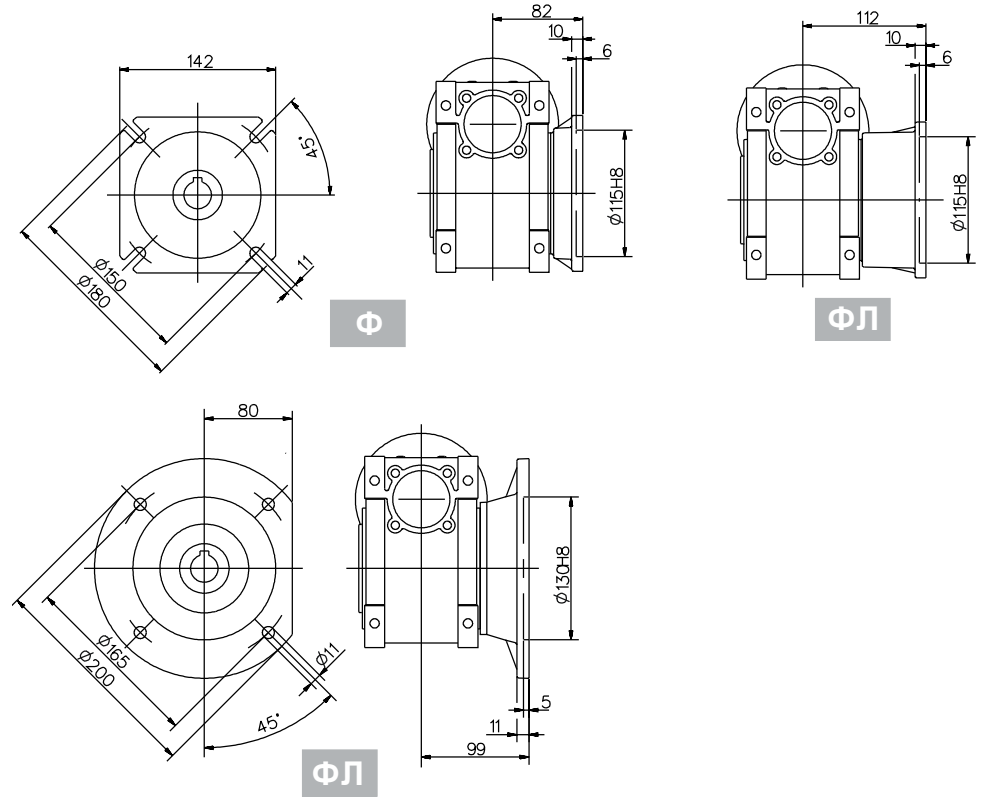
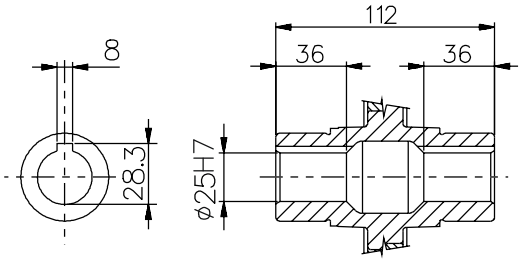
Выходной вал