P 63
1 / 3 - 1/ 4

P 63 + MOTORIDUTTORE MU 50
P 63 + WORMGEARED MOTOR MU 50
P 63 + GETRIEBEMOTOR MU 50

Albero lento
Output shaft
Abtriebswelle
D = 25 mm

MU 50

i	i_1	i_2	n_1	n_2	M_2 (Nm)	kW_1	HP_1	RD
75,8	3,032	25		36,9	76	0,41	0,56	0,712
91,0	3,032	30		30,8	91	0,45	0,61	0,659
121,3	3,032	40		23,1	86	0,34	0,46	0,609
151,6	3,032	50		18,5	85	0,28	0,39	0,579
181,9	3,032	60		15,4	78	0,23	0,32	0,542
202,0	**4,04**	50	**2800**	13,9	85	0,21	0,29	0,579
212,2	3,032	70		13,2	71	0,20	0,27	0,488
242,6	3,032	80		11,5	70	0,18	0,24	0,476
303,2	3,032	100		9,2	60	0,14	0,18	0,428
323,2	**4,04**	80		8,7	70	0,13	0,18	0,476
404,0	**4,04**	100		6,9	60	0,10	0,14	0,428
75,8	3,032	25		18,5	90	0,25	0,34	0,694
91,0	3,032	30		15,4	105	0,26	0,36	0,645
121,3	3,032	40		11,5	103	0,21	0,28	0,602
151,6	3,032	50		9,2	99	0,17	0,24	0,553
181,9	3,032	60		7,7	88	0,14	0,19	0,514
202,0	**4,04**	50	**1400**	6,9	99	0,13	0,18	0,553
212,2	3,032	70		6,6	85	0,13	0,18	0,448
242,6	3,032	80		5,8	80	0,11	0,15	0,451
303,2	3,032	100		4,6	72	0,09	0,12	0,398
323,2	**4,04**	80		4,3	80	0,08	0,11	0,451
404,0	**4,04**	100		3,5	72	0,07	0,09	0,398
75,8	3,032	25		11,9	95	0,18	0,24	0,658
91,0	3,032	30		9,9	107	0,18	0,25	0,613
121,3	3,032	40		7,4	105	0,14	0,20	0,566
151,6	3,032	50		5,9	101	0,12	0,17	0,515
181,9	3,032	60		4,9	89	0,10	0,13	0,479
202,0	**4,04**	50	**900**	4,5	101	0,09	0,12	0,515
212,2	3,032	70		4,2	86	0,09	0,12	0,448
242,6	3,032	80		3,7	83	0,07	0,10	0,434
303,2	3,032	100		3,0	76	0,06	0,09	0,376
323,2	**4,04**	80		2,8	83	0,06	0,08	0,434
404,0	**4,04**	100		2,2	76	0,05	0,06	0,376

i	i_1	i_2	n_1	n_2	M_2 (Nm)	kW_1	HP_1	sf
75,8	3,032	25		36,9	68	0,37	0,50	1,12
91,0	3,032	30		30,8	76	0,37	0,50	1,20
121,3	3,032	40		23,1	93	0,37	0,50	0,92
151,6	3,032	50		18,5	75	0,25	0,33	1,14
181,9	3,032	60		15,4	84	0,25	0,33	0,93
202,0	**4,04**	50	**2800**	13,9	72	0,18	0,25	1,18
212,2	3,032	70		13,2	64	0,18	0,25	1,12
242,6	3,032	80		11,5	71	0,18	0,25	0,99
303,2	3,032	100		9,2	80	0,18	0,25	0,75
323,2	**4,04**	80		8,7	95	0,18	0,25	0,74
404,0	**4,04**	100		6,9	106	0,18	0,25	0,57
75,8	3,032	25		18,5	90	0,25	0,33	1,00
91,0	3,032	30		15,4	100	0,25	0,33	1,05
121,3	3,032	40		11,5	90	0,18	0,25	1,15
151,6	3,032	50		9,2	103	0,18	0,25	0,96
181,9	3,032	60		7,7	77	0,12	0,16	1,15
202,0	**4,04**	50	**1400**	6,9	91	0,12	0,16	1,08
212,2	3,032	70		6,6	78	0,12	0,16	1,09
242,6	3,032	80		5,8	90	0,12	0,16	0,89
303,2	3,032	100		4,6	99	0,12	0,16	0,73
323,2	**4,04**	80		4,3	119	0,12	0,16	0,67
404,0	**4,04**	100		3,5	132	0,12	0,16	0,55
75,8	3,032	25		11,9	63	0,12	0,16	1,50
91,0	3,032	30		9,9	71	0,12	0,16	1,51
121,3	3,032	40		7,4	87	0,12	0,16	1,20
151,6	3,032	50		5,9	99	0,12	0,16	1,02
181,9	3,032	60		4,9	83	0,09	0,12	1,07
202,0	**4,04**	50	**900**	4,5	99	0,09	0,12	1,02
212,2	3,032	70		4,2	91	0,09	0,12	0,95
242,6	3,032	80		3,7	100	0,09	0,12	0,83
303,2	3,032	100		3,0	109	0,09	0,12	0,70
323,2	**4,04**	80		2,8	134	0,09	0,12	0,62
404,0	**4,04**	100		2,2	145	0,09	0,12	0,52

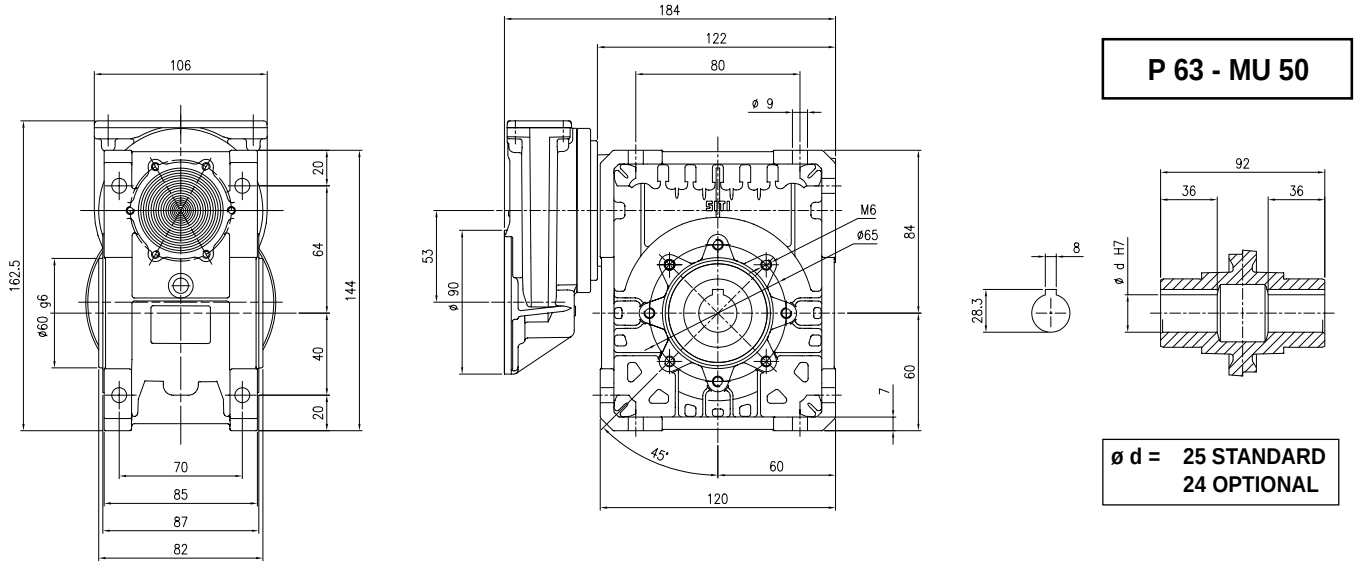

FLANGIA ATTACCO MOTORE GRANDEZZA 63 B14 (11/90)

MOTOR COUPLING FLANGE, SIZE 63 B14 (11/90)

FLANSCH ANSCHLUSS MOTOR GRÖSSE 63 B14 (11/90)