Цепная муфта АТСН под расточку

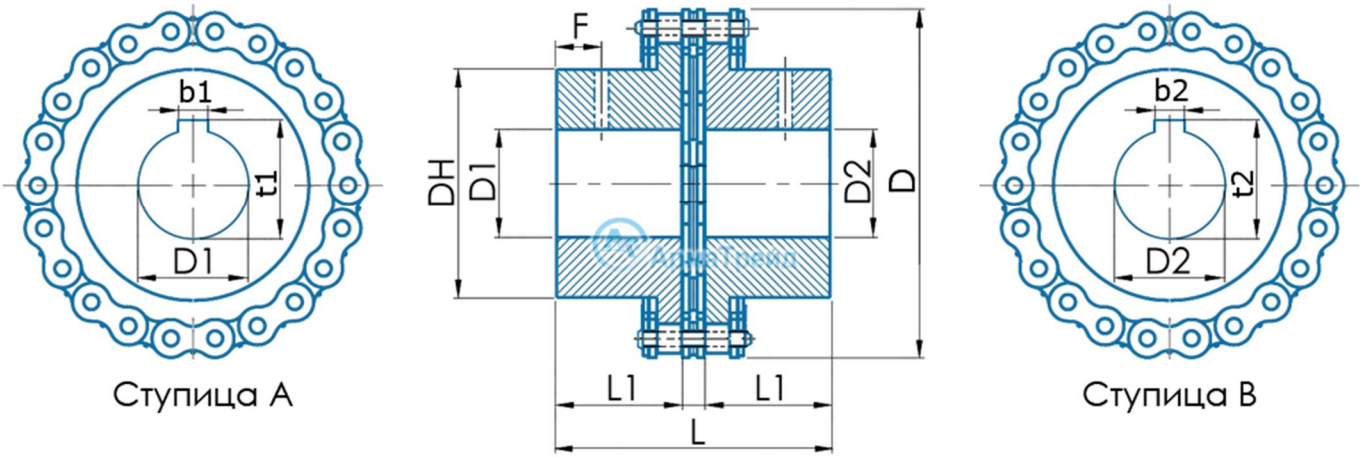

D1 mm	b1 mm	t1 mm	D2 mm	b2 mm	t2 mm	D mm	DH mm	L mm	L1 mm	F mm

Цепная муфта АТСН под втулку тапербуш

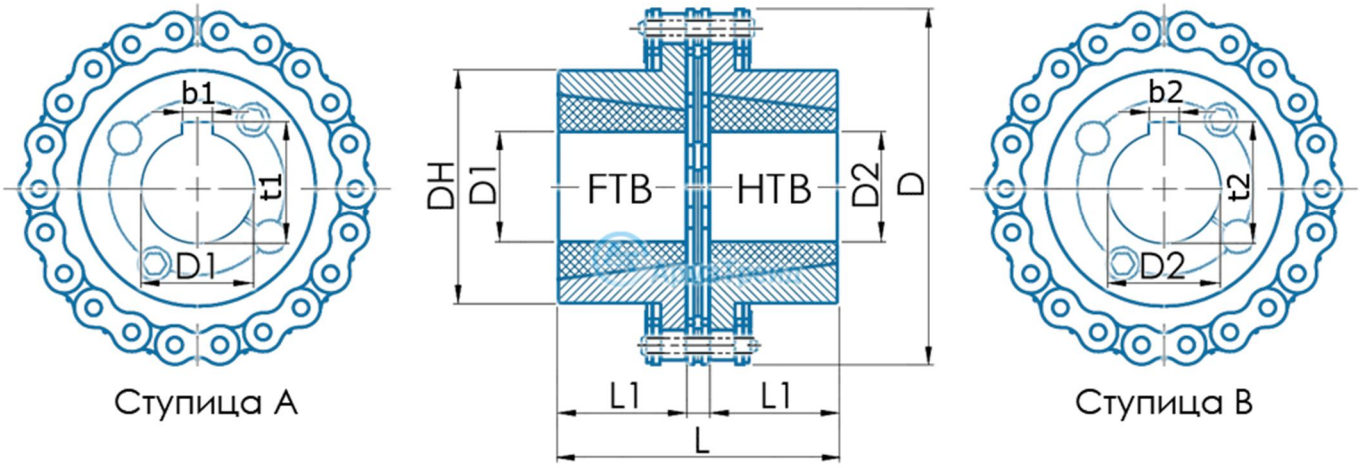

D1 mm	b1 mm	t1 mm	D2 mm	b2 mm	t2 mm	D mm	DH mm	L mm	L1 mm	Втулка A (FTB/HTB)	Втулка B (FTB/HTB)